Descripción

1. Respaldo Alto malla con marco polipropileno negro o blanco.
2. Cabecero tapizado y regulable en altura y giro+ PP negro o blanco (RXY).
3. Tensor lumbar regulable 1D.
4. Brazos: Opcionales.
5. Asiento tapizado + Carcasa polipropileno negro. Opción TRSALA.
6. Sincro Autopesante AP/22 (opción otros SINCRO).
7. Elevación neumática por columna de gas.
8. Base poliamida pirámide Ø 640mm. Base poliamida 2 blanca (versión blanca).
9. Ruedas de 65mm autofrenadas. Ruedas de 50mm básicas (modelos R50). (opción otras ruedas).

Dimensiones

9.323 RA

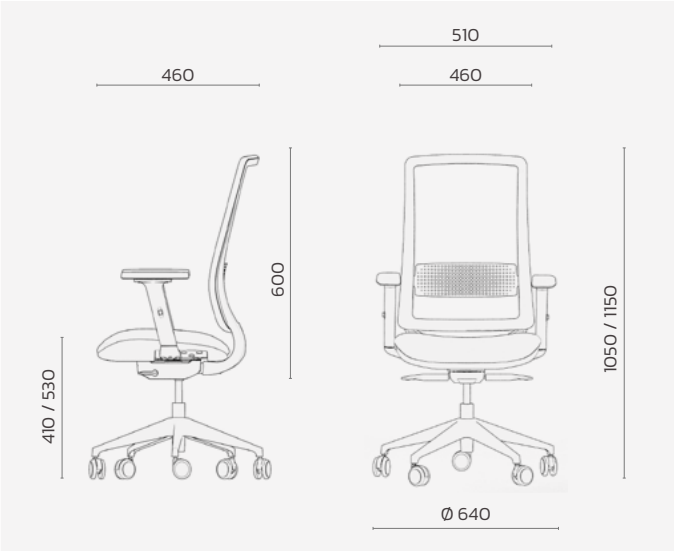

9.323 RX

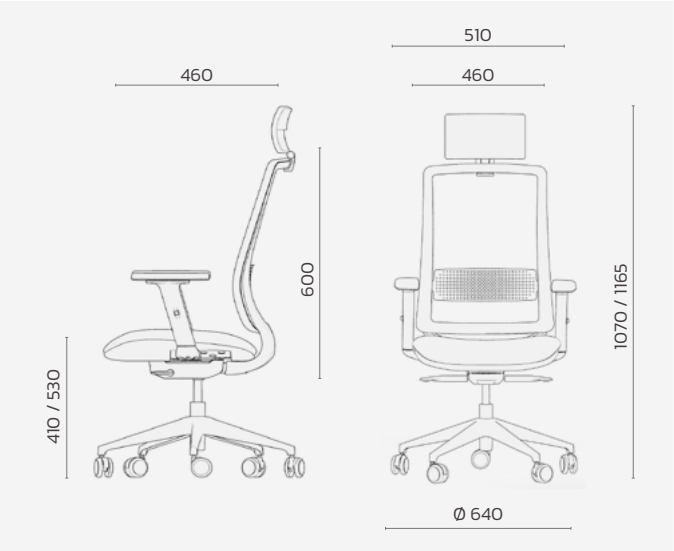

DIMENSIONES	Base	Altura Total	Altura Asiento	Ancho Asiento	Fondo Asiento	Ancho Respaldo	Alto Respaldo	Ancho Cabecero	Alto Cabecero
9.323 RA	Ø 640 mm	1050/1150 mm	410/530 mm	510 mm	460 mm	460 mm	600 mm	-	-
9.323 RX	Ø 640 mm	1070/1165 mm	410/530 mm	510 mm	460 mm	460 mm	600 mm	300 mm	150 mm

Modelos

Versión negra

9323 RA

9323 RX

Versión blanca

9323 RA (B)

9323 RX (B)

Opciones

BRAZOS regulables	
	Poliamida negro · C/B 2 (1D) regulable en alto. · C/B 22 (2D) regulable en alto y ancho.
	Poliamida negro. Apoyabrazos tacto blando · C/B 26 (2D) regulable en alto, profundidad. · C/B 27 (3D) regulable en alto, profundidad y ancho. · C/B 28 (3D) regulable en alto, profundidad y giro. · C/B 29 (4D) regulable en alto, profundidad, giro y ancho.
	Poliamida negro. Apoyabrazos blando integral · C/B 5 (3D) regulable en alto, profundidad y giro. · C/B 12 (4D) regulable en alto, profundidad, giro y ancho.
	Aluminio pulido. Apoyabrazos tacto blando. · C/B 40 (3D) regulable en alto, profundidad y giro. · C/B 41 (4D) regulable en alto, profundidad, giro y ancho.
	Abatible. Poliamida negro. Apoyabrazos semiblando integral. · C/B 3 (2D) regulable en alto y abatible hacia atrás. (20,71).

BRAZOS FIJOS	
	Poliamida negro · C/B 1

RUEDAS (Sobre estándar con ruedas de 65mm autofrenadas)	
	Rueda 65 autofrenada.
	Rueda 65 autofrenada con banda de goma.
	Rueda 50 autofrenada con banda de goma silenciosa (recomendada con bases metálicas).
	Rueda 50 autofrenada con banda de goma.

BASES	
	Base poliamida pirámide pequeña Ø 640mm. Base poliamida pirámide grande Ø 690mm (Recomendada para sillas con Trasla).
	Base aluminio pulido 3 Ø 652mm (pulido/negro).
	Base aluminio pulido 1 Ø 700mm.
	Base aluminio pulido 2 Ø 670mm. Base aluminio 2 negro Ø 670mm.
	Base aluminio pulido NEW Compas Ø 690mm.

Opciones

BRAZOS regulables (versión blanca)	
	Poliamida blanco · C/B 2-B (1D) regulable en alto · C/B 22-B (2D) regulable en alto y ancho
	Aluminio pulido. Apoyabrazos tacto blando · C/B 40 (3D) regulable en alto, profundidad y giro · C/B 41 (4D) regulable en alto, profundidad, giro y ancho
	Poliamida blanco, apoyabrazos negro · C/B 42 (4D)

BASES (versión blanca)	
	Base poliamida blanco 2 Ø 700mm
	Base aluminio blanco 2 Ø 670mm
	Base aluminio pulido 2 Ø 670mm
	Base aluminio pulido 1 grande Ø 700mm Base polished aluminium 1 large Ø 700mm

Características técnicas

Colección de sillas operativas de alta ergonomía con asiento tapizado y respaldo en malla para puestos de trabajo. Con asiento y respaldo de generosas dimensiones. Disponible en versión negra y blanca.

ASIENTO TAPIZADO

Diseño ergonómico de amplias dimensiones con curvatura delantera que evita presión en las piernas y favorece la circulación sanguínea y con huella central, no plano, de 51 cm de ancho. Tapizado sobre espuma flexible de poliuretano de alta densidad (30Kg/m3) y 45 mm de espesor e interior en polipropileno reforzado Carcasa inferior del asiento semi-oculta en polipropileno negro. (goma estándar pudiendo ofrecer diferente densidad y espesor a petición del cliente).

Regulable en altura por sistema neumático (columna de gas) con amortiguación en la posición más baja y de fácil acceso lateral Opcional asiento regulable en su profundidad mediante deslizamiento horizontal accionado por palanca de fácil acceso (Trasla).
OTRAS OPCIONES ASIENTO: - goma de PU inyectada en molde de densidad superior a 55 Kg/m3; - goma flexible de 55 kg/m3 de alta resilenica HR: capa viscoelástica de 2cm máximo confort; asiento en malla transpirable color negro.

RESPALDO DE MALLA

De polipropileno con malla transpirable tensada sobre bastidor perimetral de PP color negro o blanco en tejido técnico disponible en varios colores, según muestrario, con tensor lumbar regulable en altura incluido. Unión de asiento y respaldo mediante el propio bastidor del respaldo con estética vista trasera.

Malla transpirable tensada y de fácil limpieza que asegura una correcta adaptación lumbar y vertebral, fabricado con un bastidor perimetral interior de polipropileno sobre el que queda tensado el tejido técnico de malla y rematado con un bastidor exterior perimetral de polipropileno reforzado con fibra de vidrio color negro o blanco según versión. Tensor lumbar regulable en altura mediante lama horizontal flexible o tensor lumbar 2D opcional que permite la regulación en altura y profundidad.

REPOSACABEZAS TAPIZADO

Cabecero tapizado sobre espuma inyectada regulable en su altura y giro en modelos RXY y carcasa y anclajes en PP negro o blanco según versión negra o blanca.

Cabecero independiente de 30 cm de ancho, fácilmente desmontable tapizado a juego con asiento sobre interior de poliamida y con carcasa trasera exterior de PP negro o blanco según versión. Facilita un correcto apoyo cervical.

MECANISMO SINCRO

Permite el movimiento SINCROizado del asiento y respaldo con inclinación y contacto permanente del respaldo, bloqueo en varias posiciones y sistema antirretorno. Regulación de la tensión en función del peso del usuario. La serie ofrece como mecanismo estándar:
SINCRO AP: Autopesante con bloqueo en 4 posiciones mediante palanca lateral de fácil acceso (palanca hacia arriba bloquea posición) más posición libre. Regulación automática y autónoma de la tensión entre 45 y 120 Kg según peso del usuario sin necesidad de accionar ninguna palanca, lo que facilita su uso.

Opcionalmente puede incorporar otros mecanismos:

- SINCRON 5P: bloqueo en cinco posiciones y regulación de la tensión entre 45 y 120 Kg mediante rueda situada bajo el asiento. O sincron AUTOPESANTE 4 posiciones, que regula su tensión de forma automática en función del peso del usuario, facilitando su uso.

- SINCRO 5P CON TRASLA: bloqueo en cinco posiciones que añade regulación horizontal de la profundidad del asiento, accionada desde palanca lateral independiente.

- SINCRO APT 22 AUTOPESANTE CON TRASLA: bloqueo en cuatro posiciones, regulación automática y autónoma de la tensión en función del peso del usuario entre 45 y 120 kg sin necesidad de manipulación. Regulación de la profundidad del asiento mediante una palanca independiente de fácil acceso lateral.

- SINCRO 24h (con certificado de uso intensivo): para uso hasta 150 kg, de aluminio, con bloqueo en cinco posiciones, regulación de la tensión en función del peso del usuario entre 45 y 150 kg mediante manivela extraíble de acceso lateral.

- SINCRO 24h CON TRASLA (con certificado de uso intensivo): para uso hasta 150 kg, Añade Regulación de la profundidad del asiento mediante una palanca independiente de fácil acceso lateral.

- SINCRO ALUMINIO 4P CON TRASLA: bloqueo en cuatro posiciones y regulación de la tensión entre 45 y 120 kg mediante

Características técnicas

manivela lateral. Regulación de la profundidad del asiento mediante una palanca independiente de fácil acceso lateral

ELEVACIÓN NEUMÁTICA

Mediante columna de gas, con acceso lateral y amortiguación en su punto más bajo evitando golpes bruscos. Cumple con la Norma DIN 4550, de resistencia al autosoporte. Cumple con la Norma DIN ISO 2768, de cumplimiento de medidas de precisión durante su fabricación. Recorrido mínimo de 10cm entre posición más baja y más alta.

BASES Y RUEDAS

Base estándar piramidal de poliamida reforzada con fibra de vidrio (30%) de Ø 690 mm entre ejes y ruedas de 65 mm autofrenadas (RAY y RXY). Misma base piramidal de Ø 690 mm de diámetro pero con ruedas básicas de Ø 50 mm (modelos R50)

– Bases opcionales:
· Base de aluminio negro/pulido 3 Ø 652 mm.
· Base de aluminio pulido 1 Ø 700 mm.
· Base de aluminio pulido 2 Ø 670 mm.
· Base de aluminio pulido NEW Compas Ø 690 mm.

– Ruedas:
Estándar 65 autofrenada banda dura (excepto modelos R50)
Ruedas opcionales:
50 autofrenadas duras
50 autofrenadas banda goma
65 autofrenadas banda goma
65 con perno silencioso (para uso en bases metálicas)

BRAZOS

Todos los modelos de la serie Clever pueden incorporar brazos fijos o regulables en 2D, 3D o 4 Dimensiones, disponiendo la serie de varios modelos de brazo en función de los requisitos del usuario.

TAPICERÍA

Las sillas de la colección Clever pueden ser tapizadas en cualquiera de los tejidos incluidos en el muestrario de delaoliva en el que constan sus características técnicas, incluso en tapicerías adecuadas aportadas por el cliente, bajo su responsabilidad. Y en el respaldo puede incorporar todos los técnicos de malla incluidos en el muestrario.

EMBALAJE

Estándar: Las sillas Clever se suministran montadas y en bolsa de plástico (100% reciclada y reciclable), para entregas nacionales dentro de península. Para EXPORTACION o envíos por agencia se suministra desmontada para minimizar volúmenes dentro de caja de cartón (100% reciclado y reciclable) con instrucciones de montaje. Otros tipos de embalaje, consultar.

PESO Y PODER CALORIFICO SILLA ESTANDAR SIN BRAZOS

Peso: 11.3 Kg
Poder calorifico (Mcal): 66
Poder calorifico (Mj): 277

Normativas y certificados

-Proceso de fabricación bajo certificado de gestión de calidad UNE- EN ISO 9001:2015, medioambiente UNE-EN ISO 14001:2015, seguridad y salud en el trabajo UNE-EN ISO 45001

-La silla de oficina CLEVER presenta Ficha de reciclabilidad que contempla el estudio de los menores impactos medioambientales del producto a lo largo de su ciclo de vida (ACV),

MANUAL DE PRODUCTO E INSTRUCCIONES DE USO

Cada silla incorpora bajo el asiento un QR con las instrucciones de uso del mecanismo que incorpora esa silla. Además disponible en www.delaoliva.com para su descarga, dentro de cada modelo seleccionado las instrucciones de uso de los diferentes mecanismos SINCRO disponibles.

Certificado ISO 9001

Certificado ISO 14001

Certificado ISO 45001

Empresa Innovadora

Sostenibilidad

MATERIAS PRIMAS

Uso de materiales reciclados y reciclables. Limitación en el uso de sustancias peligrosas. Embalajes 100% reciclado y reciclable. Composición respaldo: Parte plástica exterior poliamida + Fibra de vidrio 100% reciclable. Partes Interiores poliamida 100% reciclado y reciclable. Composición asiento. Partes plásticas PP 100% reciclable Bases poliamida 100% reciclada y reciclable. Composición de mecanismos. Acero 100% reciclable, % reciclado. Aluminio 100% reciclable, 60%reciclado.

FABRICACIÓN

Optimización energética en todo el proceso productivo (energía 100% verde Paneles fotovoltaicos. Optimización del uso de materias primas. Mínimo impacto medioambiental (medición y control de la huella de carbono). Gestión controlada de residuos (100% reciclados). Pintura en polvo, libre de COV's (recuperación del 90% del polvo no utilizado). Tapizados sin colas ni pegamentos. Certificación UNE EN ISO 14001:2015 Gestión Ambiental.

TRANSPORTE

Rutas programadas, optimizando ahorro de combustible. Camiones propios con máximo aprovechamiento de volumen. Minimizador de volumen en los embalajes. Optimización y reducción del uso de cartón. Renovación de la flota hacia vehículos menos contaminantes. Aprovechamiento de rutas cargadas en retorno.

USO

Optimización de la vida útil (cuidada calidad, diseño atemporal). Fácil limpieza y mantenimiento (no usar disolventes ni abrasivos). Servicio post-venta: reparaciones, retapizados y repuestos. Vida media del producto estimada de 10 años. Garantía contra todo defecto de fabricación. Uso de elementos/componentes estandarizados. Sustitución y reposición de piezas disponible durante un periodo mínimo de 10 años.

ELIMINACIÓN

Reciclable, una vez finalizada su vida útil y tras la separación de componentes. Se recomienda su entrega a un Punto Limpio para su correcta separación y tratamiento, contribuyendo con ello al Medio Ambiente.Reutilización de embalajes. Alto grado de reciclabilidad: **98% reciclable.**